A23折纸说明书
尺寸:297X210mm

使用手册

A23Pro 视音频记录仪

注:主机菜单内容可能会由于软件升级有所改变,导致说明书内容不完全符合,敬请原谅！

引言

•感谢您选购本公司的产品，在使用前请认真阅读本手册，同时请妥善保存好本手册，以便需要时查阅。本手册相关内容最终解释权归本公司所有，如有更改恕不另行通知；
•本手册为该产品的使用手册，简要介绍了产品的功能特点、性能指标、外观结构、使用方法和注意事项等，供广大用户在使用时参考，请在使用前详细阅读。若设备发生故障或对本手册内容有疑问，请及时与本公司联系，也欢迎提出建议和批评；

警告

•请勿将摄像机放置在温度较高或阳光直射的地方，应置于阴凉、干燥且绝缘的地方；
•请避免将显示屏和摄像机镜头直接放置在日光下暴晒；
•电池（电池包或组合电池）不得暴露在诸如日照、火烤或类似过热环境中；
•请使用经过厂家认可的电池和电池充电器；
•请勿用金属接触电池金属触点；
•注意：电池更换不当会有引爆危险，只能用同样类型或者等效类型来更换；用错误型号的电池组替换，可能会使安全防护失效(例如，对某些类型的锂电池组)；将电池组投入火中或加热炉中，或对电池组进行机械挤压或切割的处理可能导致爆炸；将电池组放置在极高温度环境中，可能导致爆炸或泄漏可燃液体或气体；和电池组承受极低气压，可能导致爆炸或泄漏可燃液体或气体。

产品使用前注意事项

•在您使用该产品开始工作之前，请做一次试验性录像以便熟练掌握使用方法；
•若长时间不使用本产品，请每两个月充一次电，再次使用时，请提前充满电；
•机器发生故障时，请勿任意拆开和维修，机器只有授权维修人员才能进行维修；
•当开关机后，机器屏幕颜色有色差时，请重新开机即可恢复正常颜色；

•确认摄像机已经接通电源。
•任何情况下切勿自行维修，以免造成人为损坏影响免费保固维修服务。
•请勿将摄像机靠近具有强磁的物体，如磁铁和电机，另外也要避免将产品靠近发出较强的无线电波的物体，强磁场可能会引起产品故障，或者破坏图像及声音。
•充电时，请将产品置于儿童无法接触到的地方，电源线可能会导致儿童意外窒息或受到电击。

产品保固注意事项

•为维护产品质量，切勿放置此产品于潮湿、浸水、超高温处。因人为疏忽、自行拆卸、使用不当造成机器损坏者，均在保固期内丧失免费维修之权利。
•群华不负责维修产品内存卡的数据，务必于送修之前保存好您录制的影片或其它资料，否则资料遗失恕不负责。保固期过后的产品维修将收取维修费。
•摄像机为电子产品，本身有可能会由于零部件发生故障、存储卡可能不稳定、使用中电源中断、支架脱落等造成录像中断等事情的发生。因此其并不能取代保险。
•摄像机录制之影片内容应作合法用途，本公司不对其使用场所与用途提供任何法律之担保。记录之影片也不能保证一定能作为法律上的有效证据，仅供参考使用。
•本公司只对摄像机产品本身提供有限之保固责任，不对产品本身之外的任何部件、人身提供任何保固或赔偿责任。

产品包装内容

主机、背夹、数据线、充电器、合格证、保修卡、说明书扫码卡

入门指南

1、产品部件名称

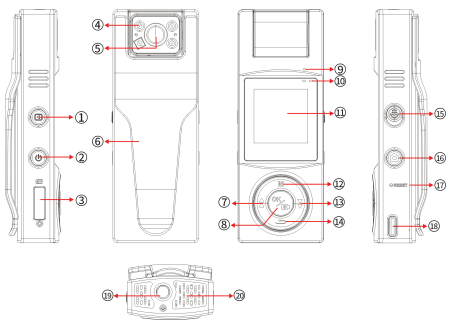

1.录像键　2.电源键　3.卡槽　4.红外灯　5 .镜头　6.背夹　7.向上选择键　8.录像/确认键　9.咪头　10.电源状态指示灯　11.显示屏　12.菜单键　13.向下选择键　14.返回键　15. 录音键　16.拍照键　17. 复位键　18.TYPE-C接口　19.螺母　20.喇叭

2、LCD屏幕上的指示标识

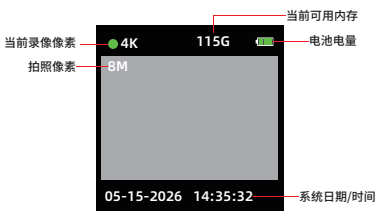

3、设备充电

低电显示：当电池的电压过低，显示屏右上角的电池电量图标将变成红色，屏幕间断显示“电池电量低,请及时充电”的字样并伴有提示音，5分钟后将自动关机。出现低电量后请及时充电，以免影响您的使用。
本产品充电有以下两种方式：
①. 设备接充电器充电;

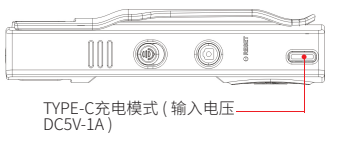

② 设备接电脑充电:
如上图所示位置，用type-c数据线将本机连接电脑进行充电。充电时工作状态指示灯显示绿色，电源指示灯显示蓝色，充电完毕指示灯熄灭。

4、开机

在关机状态，短按【开/关】键开机，开机后进入预览画面，工作状态指示灯为绿色，如不进行任何操作默认为开机30秒后自动进入屏幕保护模式，开始录影后默认为30秒后自动进入屏幕保护模式。

5、关机

在开机状态，长按【开/关】键关机，所有指示灯熄灭，短按【开/关】键，进入屏保模式。

6、待机

在开机状态，如不进行任何操作默认为开机30秒后自动进入屏幕保护模式，屏幕关闭，工作状态指示灯为绿色。点按任何按键可点亮显示屏。

7、菜单设置

在待机状态下，短按【菜单确认】键，进入“菜单”设置界面，进入菜单界面后点按【向上】键或【向下】键选择需要设置的项目，按【菜单确认】键确定选项，使用【向上】键或【向下】键更改选项，设置完成后，再次点按【菜单确认】键确认，设备自动保存设置更改。系统详细选项不一一赘述。屏幕显示如下：

•视频分辨率：点按【菜单确认】键进入待修改状态，点按【向上】键或【向下】键选择，选项有4K/30、2K/30、1080P/30、720P/30、480P/30 三种，默认为720P/30，选择好所需的分辨率后点按【菜单确认】键确认。
•照片分辨率：点按【菜单确认】键进入待修改状态，点按【向上】键或【向下】键选择，选项有8M、12M、14M、20M、26M、34M、40M、48M，默认为34M，选择好后点按“菜单确认”键确认。
•照片连拍：点按【菜单确认】键进入待修改状态，点按【向上】键或【向下】键选择，选项有：关、3张、5张、10张，默认为关，选择好后点按【菜单确认】键确认。
•视频延录：点按【菜单确认】键进入待修改状态，点按【向上】键或【向下】键选择，选项有：关、5秒、30秒、1分钟、5分钟，默认为关，选择好后点按【菜单确认】键确认。
•超级存储：打开后降低画质，减少内存占用空间，增加内存存储时长，点按【菜单确认】键进入待修改状态，点按【向上】键或【向下】键选择，选项有开、关两种，默认为关，选择好后点按【菜单确认】键确认。
•循环录影：开启后，当内存不足时将自动覆盖旧的录影文件。点按【菜单确认】键进入待修改状态，选项有开、关，默认为关，选择好后点按【菜单确认】键确认。
•分段时间：点按【菜单确认】键进入待修改状态，点按【向上】键或【向下】键选择，可设置分段录像的时间长度，选项有5、10、15、20、30分钟，默认为10分钟，选择好后点按【菜单确认】键确认。
•时间水印：点按【菜单确认】键进入待修改状态，点按【向上】键或【向下】键选择，可设置开/关，选择好后点按【菜单确认】键确认。
•移动检测：开启后，在待机状态下，当镜头前方有物体移动时，将自动启动录影，如果10秒内如果没有物体移动，10秒后将停止录影，如果有，将会继续录影直到10秒内没有物体移动后再次关闭录影。点按【菜单确认】键进入待修改状态，点按【向上】键或【向下】键选择，选项有开、关两种，默认为关，选择好后点按【菜单确认】键确认。
•自动关屏：开启后，在设定时间内将自动关闭屏幕，可按任意按键再次打开，点按【菜单确认】键进入待修改状态，点按【向上】键或【向下】键选择，选项有关，1、3、5、10、15分钟选择，默认为5分钟，选择好后点按【菜单确认】

键确认。
•自动关机：点按【菜单确认】键进入待修改状态，点按【向上】键或【向下】键选择，选项有关、5、10、15分钟等选择，默认为10分钟，选择好后点按【菜单确认】键确认
•声音提示：点按【菜单确认】键进入待修改状态，点按【向上】键或【向下】键选择，选项有开、关两种，默认为开，选择好后点按【菜单确认】键确认。
•视频声音：点按【菜单确认】键进入待修改状态，点按【向上】键或【向下】键选择，选项有开、关两种，默认为开，选择好后点按【菜单确认】键确认。
•音量调节：点按【菜单确认】键进入待修改状态，点按【向上】键或【向下】键选择，选项有低、中、高，默认为高，选择好后点按【菜单确认】键确认。
•车载模式：点按【菜单确认】键进入待修改状态，点按【向上】键或【向下】键选择，选项有开、关两种，默认为关，选择好后点按【菜单确认】键确认。
•本机编号：点按【菜单确认】键修改状态，点按【向上】键或【向下】键更改具体内容，输入完成后点按【菜单确认】键确认。
•警员编号：点按【菜单确认】键修改状态，点按【向上】键或【向下】键更改具体内容，输入完成后点按【菜单确认】键确认。
•密拍模式：开启后，录影无声音提示，没指示灯。【菜单确认】键进入待修改状态，点按【向上】键或【向下】键选择，选项有开、关两种，默认为关。选择好后点按【菜单确认】键确认。
•红外控制：可设置切换适合白天或夜视两种录影模式的方式，夜视模式下，图像为黑白色，红外灯开启。点按【菜单确认】键进入双色待修改状态，点按【向上】键或【向下】键选择，选项有手动、自动两种，默认为手动，选择好后点按【菜单确认】键确认。
•语音播报：点按【菜单确认】键修改状态，点按【向上】键或【向下】键更改具体内容，输入完成后点按【菜单确认】键确认。
•语言：点按【菜单确认】键进入待修改状态，点按【向上】键或【向下】键更改选项有简体中文、繁体中文、English，默认为简体中文，完成后点按【菜单确认】键确认。
•格式化SD卡：点按【菜单确认】键进入待修改状态，点按【向上】键或【向下】可选择 ‘是’ 或者 ‘否’ 两个选项，选择完成后点按【菜单确认】键确认。
•恢复出厂：点按【菜单确认】键进入待修改状态，点按【向上】键或【向下】可选择 ‘是’ 或者 ‘否’ 两个选项，选择完成后点按【菜单确认】键确认。

•日期/时间：点按【菜单确认】键修改状态，点按【向上】键或【向下】键更改具体内容，输入完成后点按【菜单确认】键确认。
•版本：显示本机版本号。

8、摄像

8.1摄像

在开机状态，预览画面下点按或关机状态下长按3秒【录像】键开始录像，录像时屏幕左上角有红色圆点开始缓慢闪烁，并且有红色录像时间显示录像时长，工作状态指示灯显示红色并闪烁。再次点按【录像】键停止录像，工作指示灯变为绿色，视频文件自动保存到TF存储卡上，屏幕自动退回摄像预览画面，并将录像以日期时间命名，以AVI为后缀，保存在记忆卡中。录像的查看请参考 “查阅/回放影音”部分。

8.2视频锁定

在摄像过程中，短按【向上/重点标记】键可将当前视频加锁，再次短按【向上/重点标记】键解除锁定，在此过程中不会中断摄像功能。被锁定的视频在循环存盘状态下不会被删除。

9、拍照

在开机状态，预览画面下点按【拍照】键拍照一张并自动保存，拍照过程中有声音 ‘咔嚓’ 一声，每按键一次拍摄一张照片，照片以日期时间命名，JPG后缀，保存在记忆卡中。照片的查看请参考“查阅/回放影音”部分。

10、单独录音

在开机状态，预览画面下点按【录音】键开始单独录音，录音时屏幕画面显示录音标识，工作指示灯显示橙色闪烁，再次点按【录音】键停止单独录音，工作指示灯为绿色，音频文件自动保存到TF存储卡上，屏幕自动退回预览画面。

11、红外夜视模式

开机后红外夜视功能默认为“手动”模式，红外夜视灯为关，滤光片切换器为彩片，适合白天使用。夜间使用需手动切换成红外夜视模式，在开机

状态，预览画面时长按【拍照】键开启红外模式，此时红外灯打开，呈现红色，预览画面或者摄像过程中图像变为黑白图像，再次长按【拍照】键关闭红外模式，此时红外灯关闭，预览画面或者摄像过程中图像恢复彩色图像，长按【拍照】键可以在日间工作模式和夜间工作模式之间切换。如需自动切换，可在菜单中将红外控制设置为“自动”，此时记录仪可根据光线亮度自动切换红外夜视模式。

12、文件删除

在本机中不能删除任何保存在记忆卡上的影音文件，删除影音文件的操作只能连接电脑后，通过电脑进入U盘进行操作。

13、查阅/回放影音

a. 在待机状态下，短按【回放键】进入查阅回放菜单，用【向上】键或【向下】键选择到所需的选项上，如下图：
b. 点按【菜单确认】键进入查阅回放列表，用【向上】键或【向下】键选择需要播放的文件;
c. 播放过程中，点按【菜单确认】键可以暂停或者播放，点按【返回】键返回上级菜单;

13、复位重启

因为操作不当或者其他特殊原因导致设备死机或者停止响应操作时，可用笔尖、牙签或者类似的物品点按【复位】键（注意不可用力过度）进行复位，复位键按下后设备自动关机，此时重新开机即可恢复之前设置。

14、指示灯说明

① 在开机状态，预览画面下电源指示灯为绿色，长亮；
② 在开机状态，摄像模式时工作指示灯为红色，缓慢闪烁；
③ 在开机状态，录音模式时工作指示灯为黄色，缓慢闪烁；
④ 开机充电，充电时电源指示灯显示绿色，工作状态显示灯为蓝色。
⑤ 关机充电，充电时电源显示灯熄灭，工作状态指示灯显示蓝色。
⑥ 在开机状态，每拍照一次，工作指示灯闪烁一次红色；

15、红外灯使用说明

在手动模式下长按拍照键开启红外灯。

16、产品参数

镜头	F2.4光圈，高解析多层滤光广角镜头
选择语言	简体中文/英语/繁体中文
录影视频	2560x1440P/30、1920x1080P/30、1280x720P/30、640x480P/30 三档可调
录影视频格式	MOV
视频压缩格式	H.264
视频码率	10 M bit/S
电源	5V/1A
电池	内置
内存容量	见机身贴标
时长	1080P熄屏录像连续时长5-6小时
防水防尘等级	专业级
抗摔等级	可承受2米自由跌落
储存温度	-40~+60°C
工作环境温度	-10~+45°C
作业系统	Windows XP/7/8 SP3/Vista and Mac 10.5 or above

故障排除及处理

1. 设备无法开机，操作无反应

1、请连接充电器对设备进行充电，充电4个小时后检查是否解决问题；
2、请检查充电器以及连接线是否正常；
3、请按复位键将设备恢复出厂设置，然后检查是否解决问题；
4、如果还不能解决问题，请联系售后人员返厂维修。

2. 设备图像发红

请将设备关机后重启。

产品保修卡、合格证

自购买日起，主机享有一年保修，包装配件享有三个月保修。需提供有效购物凭证(纸质或电子凭证)及产品保修卡以享有保修服务。

产品保修卡
GUARANTEE

尊敬的客户：
您好！承蒙惠顾，谨致谢意！
为保障您的权益，请您在购机后仔细阅读以下内容：
• 自购买日起，主机享有一年保修，包装配件享有三个月保修。
• 需提供有效购物凭证(纸质或电子凭证)及产品保修卡以享有保修服务，如无法提供则以生产日期计算保修期限。
• 保修后的产品沿用原保修期限。
• 保修服务中更换下来的瑕疵备件归本公司所有。
• 非人为因素造成的返修产品的邮寄费用由发送方单向负责。
• 此保修条款仅适用于产品原购买者。
此保修条款仅适用于中国大陆地区。

检验员: QC08
合格证

下列情况下不属于免费维修范围，本公司可提供有偿服务：
• 超出保修期限或擅自涂改、撕毁产品SN码。
• 未按使用手册要求安装、使用导致的产品故障或损坏。
• 未经本公司授权，擅自拆机修理。
• 因意外因素或人为行为导致的产品损坏，如输入不合适电压、高温、进水、机械破坏等。
• 客户发回返修途中由于运输、装卸所导致损坏。
• 因地震、火灾、水灾、雷击、等不可抗力导致的产品损坏。

产品名称:			
产品型号:			
经销商名称:			
用户姓名:		联系电话:	
邮寄地址:			
邮　　编:		E-mail:	
购买日期:			
故障说明:			

保修内容的最终解释权、修改权归本公司